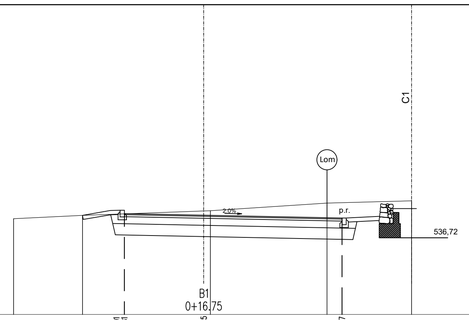
C1
Lom
2,0%
p.r.
536,72
SENSOR
534.000
B1
0+16,75

| | | |