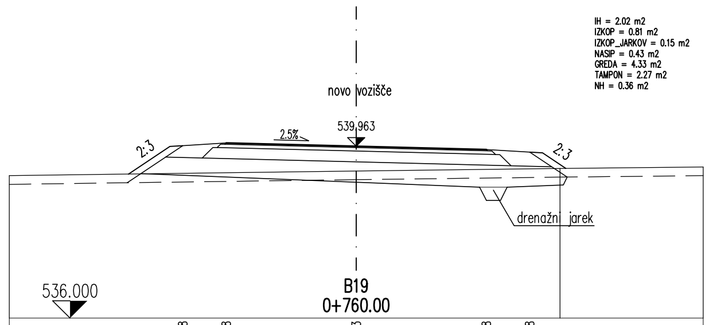


536.000

**B19**
**0+760.00**

| | | | | | | | |
|---|---|---|---|---|---|---|---|
| CESTISCE | 4.000 539.978 | 3.000 540.038 | 0.000 539.963 | 3.000 539.888 | 4.000 539.828 | | |
| OD.OSI | | | | | | | |
| TEREN | | | 0.000 539.393 | | | 4.700 539.450 | |
| OD.OSI | | | | | | | |

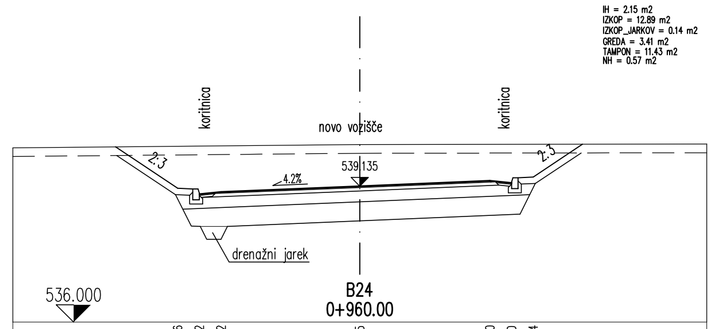


536.000

**B24**
**0+960.00**

| | | | | | | | |
|---|---|---|---|---|---|---|---|
| CESTISCE | 4.200 539.086 | 3.700 538.952 | 3.200 539.002 | 0.000 539.135 | 3.000 539.260 | 3.500 539.210 | 4.000 539.344 |
| OD.OSI | | | | | | | |
| TEREN | | | | | | | |
| OD.OSI | 8.000 540.020 | | | 0.000 540.093 | | | |

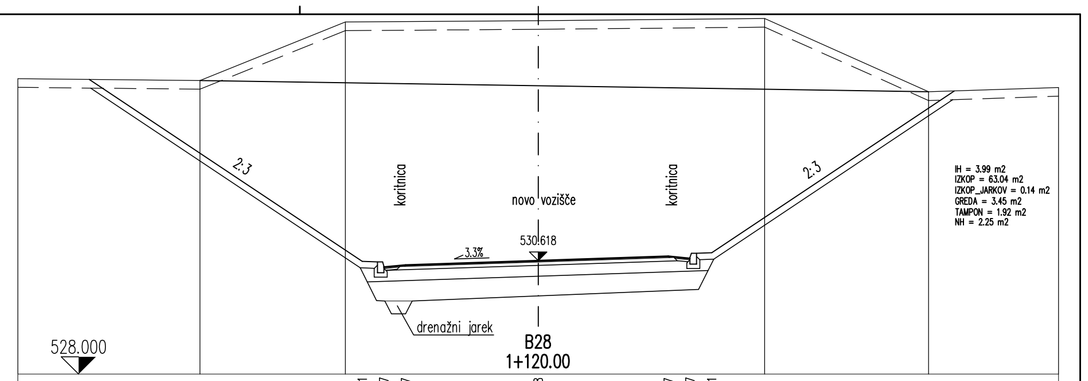


528.000

**B28**
**1+120.00**

| | | | | | | | |
|---|---|---|---|---|---|---|---|
| CESTISCE | | 4.059 530.601 3.559 530.467 3.059 530.537 | 0.000 530.618 | 3.000 530.717 3.500 530.667 4.000 530.801 | | | |
| OD.OSI | | | | | | | |
| TEREN | 7.800 534.770 | 4.450 536.120 | 0.000 536.152 | | | 5.220 536.200 | 9.000 534.510 |
| OD.OSI | | | | | | | |

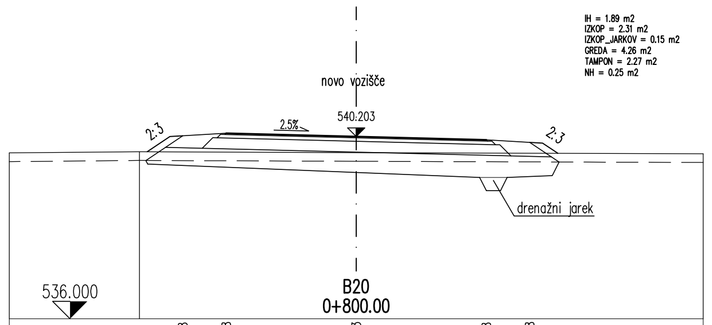


536.000

**B20**
**0+800.00**

| | | | | | | | |
|---|---|---|---|---|---|---|---|
| CESTISCE | 4.000 540.218 | 3.000 540.278 | 0.000 540.203 | 3.000 540.128 | 4.000 540.068 | | |
| OD.OSI | | | | | | | |
| TEREN | 5.000 539.850 | | 0.000 539.831 | | | | |
| OD.OSI | | | | | | | |

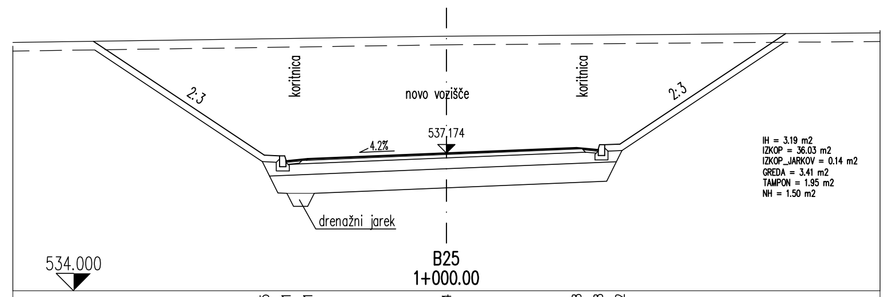


534.000

**B25**
**1+000.00**

| | | | | | | | |
|---|---|---|---|---|---|---|---|
| CESTISCE | 4.200 537.125 3.700 536.991 3.200 537.041 | | 0.000 537.174 | | 3.000 537.298 3.500 537.248 4.000 537.362 | | |
| OD.OSI | | | | | | | |
| TEREN | | | | | | | |
| OD.OSI | | | 0.000 539.871 | | | | |

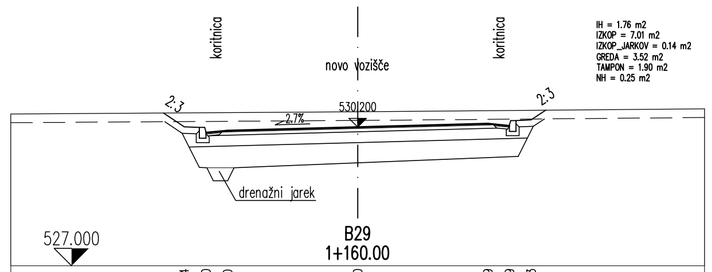


527.000

**B29**
**1+160.00**

| | | | | | | | |
|---|---|---|---|---|---|---|---|
| CESTISCE | 4.000 530.204 3.500 530.070 3.000 530.120 | | 0.000 530.200 | | 3.000 530.279 3.500 530.229 4.000 530.363 | | |
| OD.OSI | | | | | | | |
| TEREN | | | 0.000 530.550 | | | | |
| OD.OSI | | | | | | | |

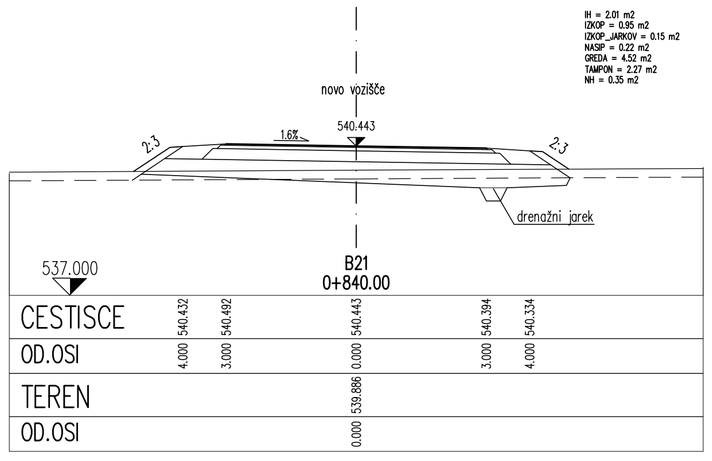


537.000

**B21**
**0+840.00**

| | | | | | | | |
|---|---|---|---|---|---|---|---|
| CESTISCE | 4.000 540.432 | 3.000 540.492 | 0.000 540.443 | 3.000 540.394 | 4.000 540.334 | | |
| OD.OSI | | | | | | | |
| TEREN | | | 0.000 539.886 | | | | |
| OD.OSI | | | | | | | |

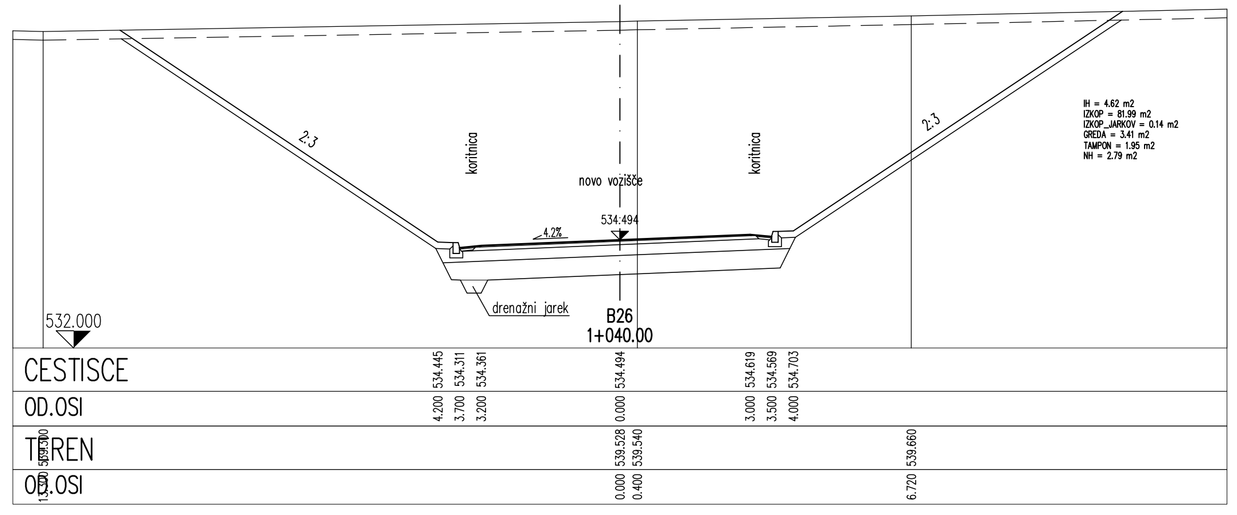


532.000

**B26**
**1+040.00**

| | | | | | | | |
|---|---|---|---|---|---|---|---|
| CESTISCE | 4.200 534.445 3.700 534.311 3.200 534.361 | | 0.000 534.494 | | 3.000 534.619 3.500 534.569 4.000 534.703 | | |
| OD.OSI | | | | | | | |
| TEREN | | | 0.000 539.528 0.400 539.540 | | | 6.720 539.660 | |
| OD.OSI | | | | | | | |

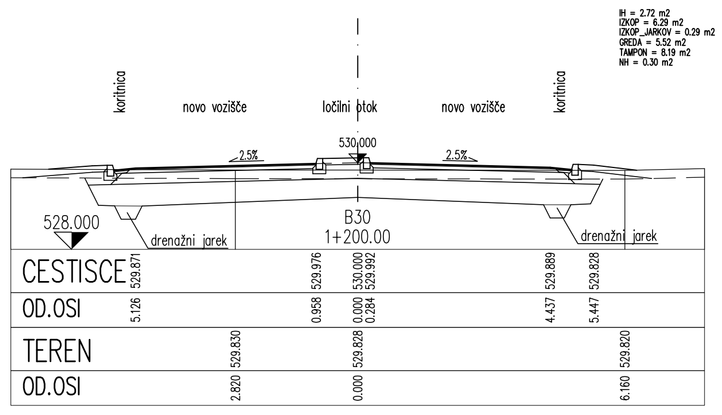


528.000

**B30**
**1+200.00**

| | | | | | | | |
|---|---|---|---|---|---|---|---|
| CESTISCE | 5.126 529.871 | | 0.958 529.976 | 0.000 530.000 0.284 529.992 | 4.437 529.889 | 5.447 529.828 | |
| OD.OSI | | | | | | | |
| TEREN | | 2.820 529.830 | | 0.000 529.828 | | | 6.160 529.820 |
| OD.OSI | | | | | | | |

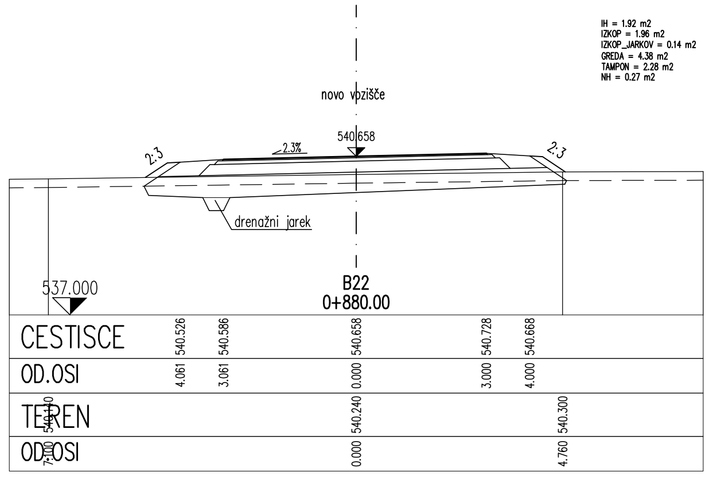


537.000

**B22**
**0+880.00**

| | | | | | | | |
|---|---|---|---|---|---|---|---|
| CESTISCE | 4.061 540.526 | 3.061 540.586 | 0.000 540.658 | 3.000 540.728 | 4.000 540.668 | | |
| OD.OSI | | | | | | | |
| TEREN | | | 0.000 540.240 | | | 4.760 540.300 | |
| OD.OSI | | | | | | | |

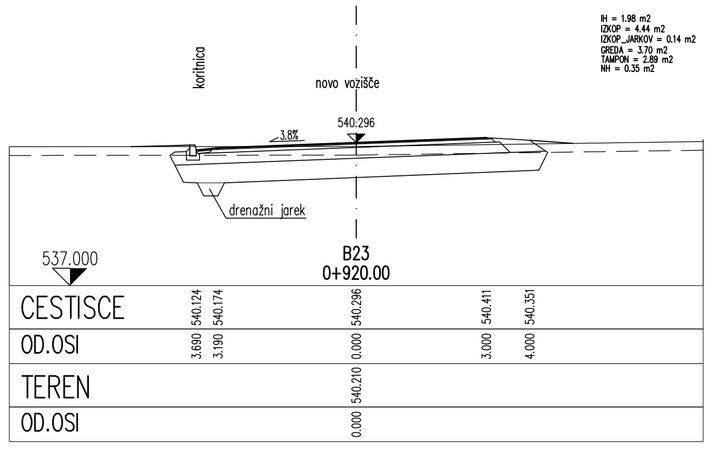


537.000

**B23**
**0+920.00**

| | | | | | | | |
|---|---|---|---|---|---|---|---|
| CESTISCE | 3.690 540.124 3.190 540.174 | | 0.000 540.296 | | 3.000 540.411 4.000 540.351 | | |
| OD.OSI | | | | | | | |
| TEREN | | | 0.000 540.210 | | | | |
| OD.OSI | | | | | | | |

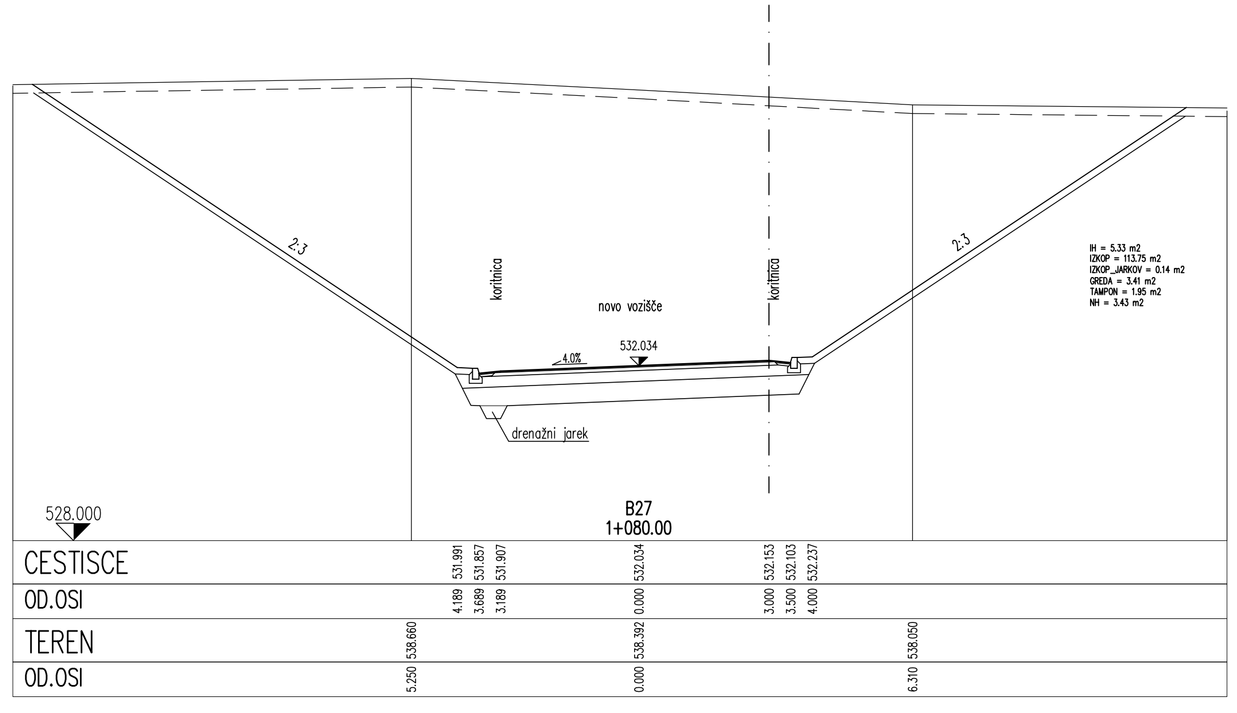


528.000

**B27**
**1+080.00**

| | | | | | | | |
|---|---|---|---|---|---|---|---|
| CESTISCE | | 4.189 531.991 3.689 531.857 3.189 531.907 | 0.000 532.034 | | 3.000 532.153 3.500 532.103 4.000 532.237 | | |
| OD.OSI | | | | | | | |
| TEREN | 5.250 538.660 | | 0.000 538.392 | | | 6.310 538.050 | |
| OD.OSI | | | | | | | |

| | |
|---|---|
| Investitor<br>Občina Žirovnica<br>Breznica 3<br>4274 Žirovnica | Objekt/lokacija<br>Obvoznica Vrba<br>(LC 150041) |
| Projektant<br>CE DESIGN<br>CIVIL ENGINEERING<br>Senično 56, SI 4294 KRIŽE<br>SLOVENIJA<br>Tel. +386 (0)4 595 56 60<br>Fax +386 (0)4 595 76 23<br>Id. št. IZS 0341 | Načrt<br>NAČRT GRADBENIH KONSTRUKCIJ<br>Risba<br>PREČNI PROFILI B19–B30<br>Vrsta projektne dokumentacije IDP — Merilo 1:100 |
| Odg. vodja projekta<br>Janez Žura, u.d.i.g.<br>G-1443 | Št. projekta P-270/12 — Št. načrta N-270/12-C<br>Spremembe |
| Odg. projektant<br>Janez Žura, u.d.i.g.<br>G-1443 | Datum risbe DECEMBER 2012 — Št. risbe G.7.2 |