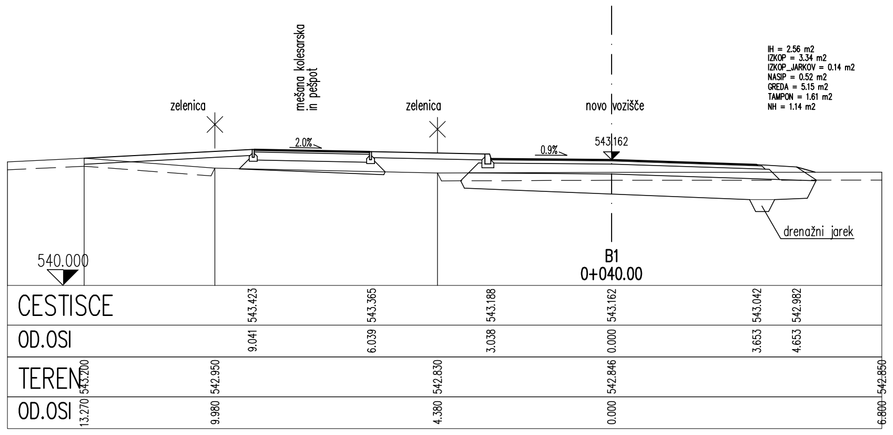

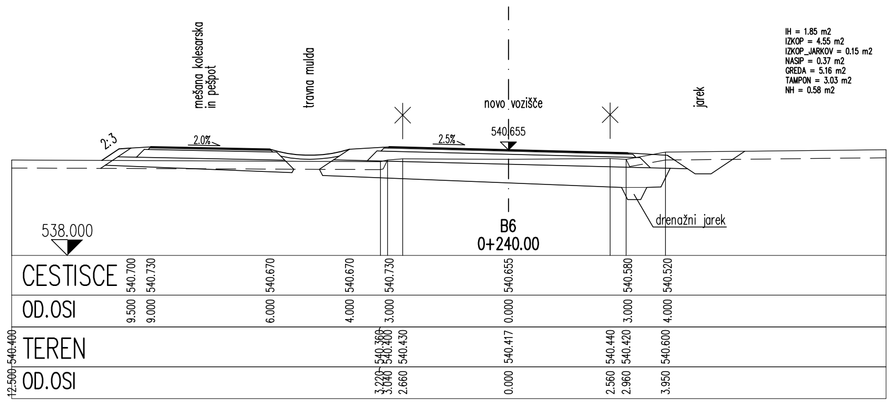

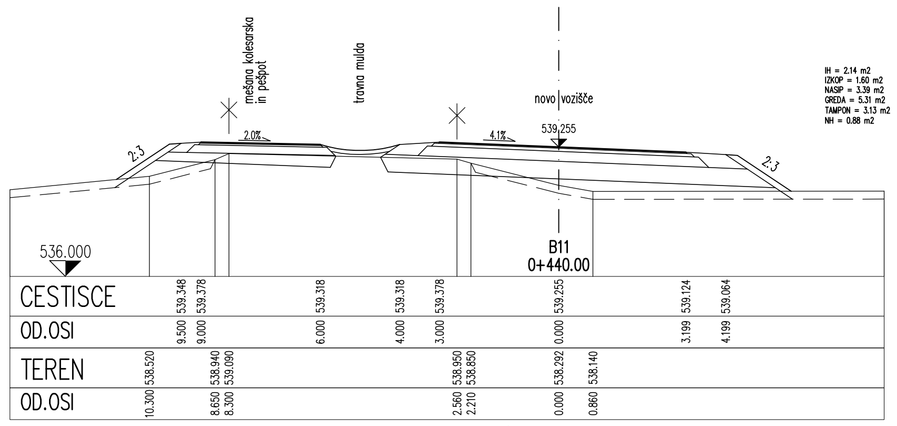

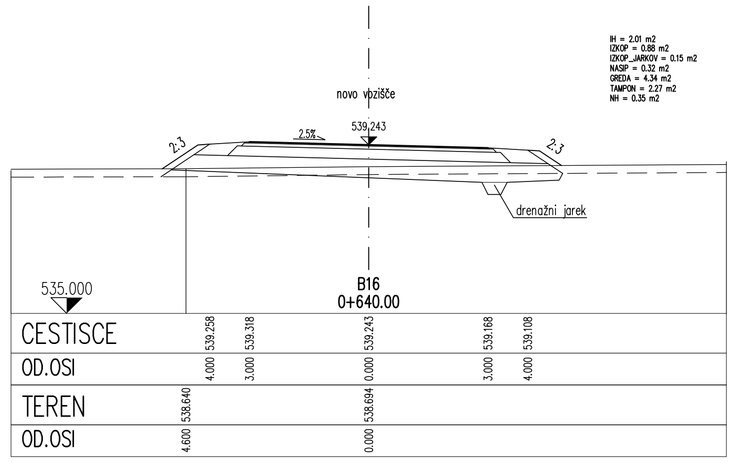

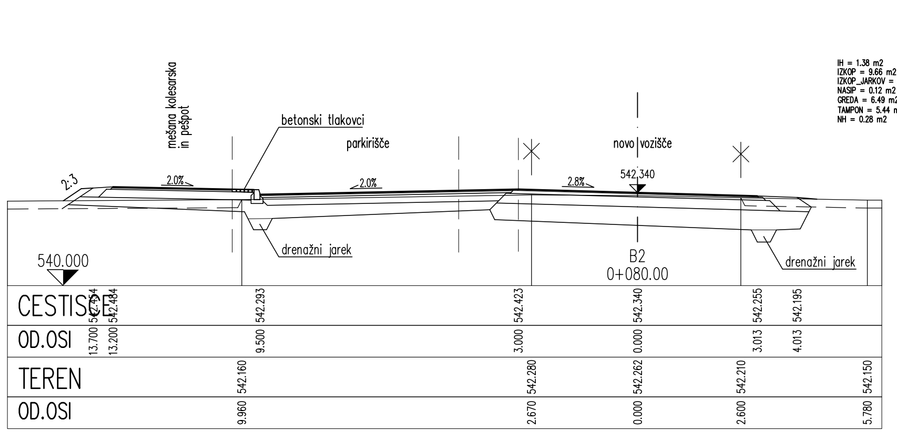

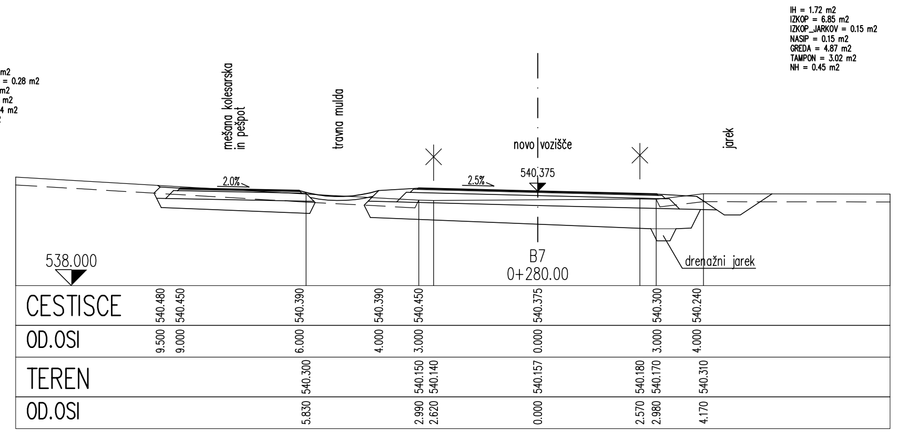

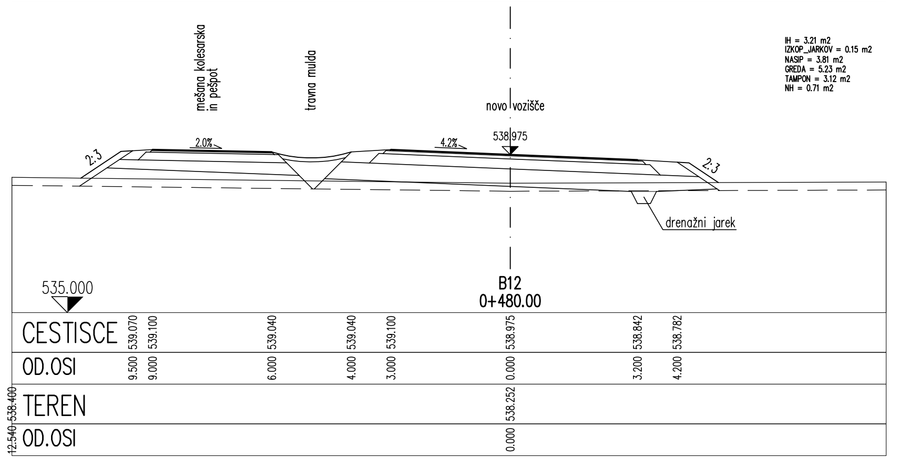

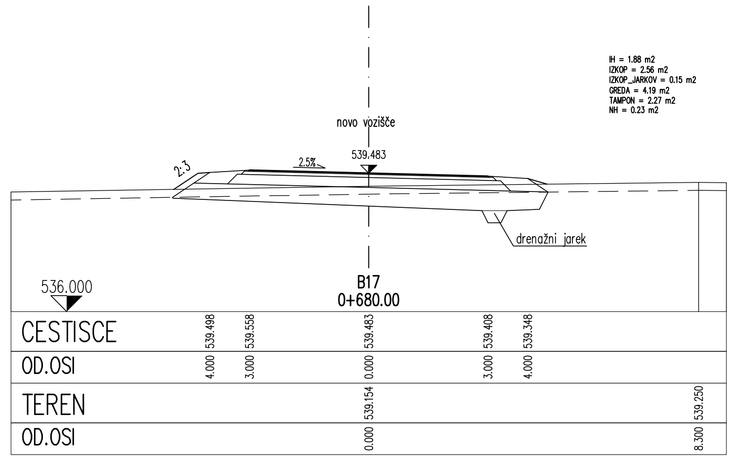

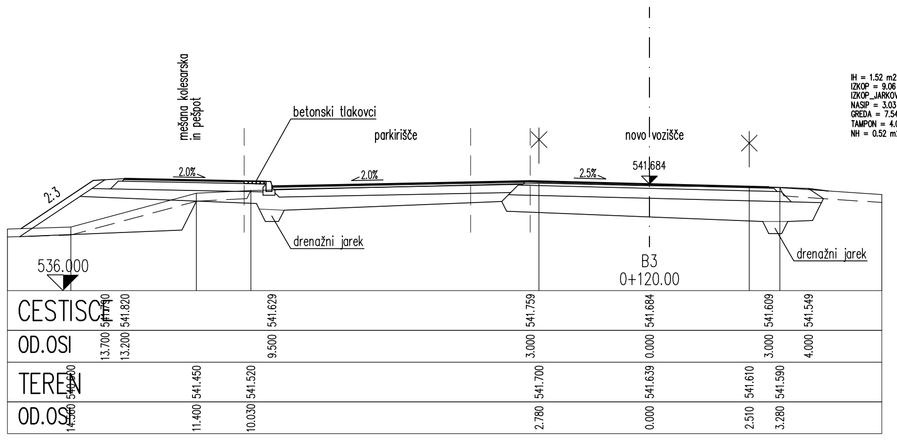

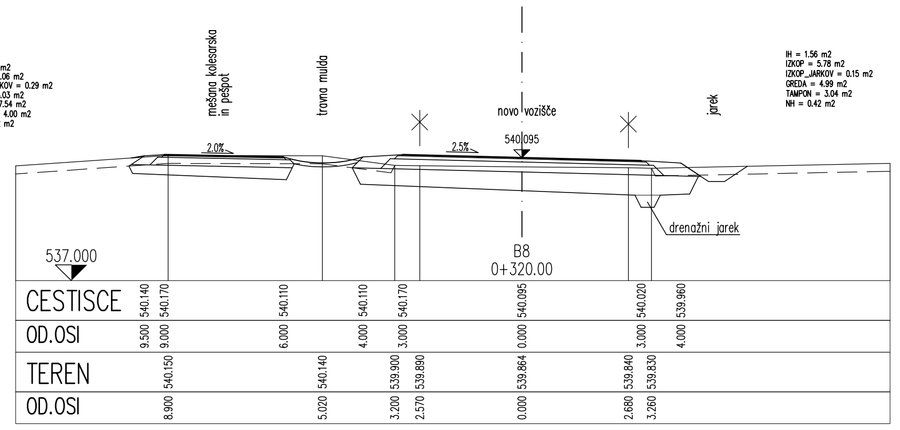

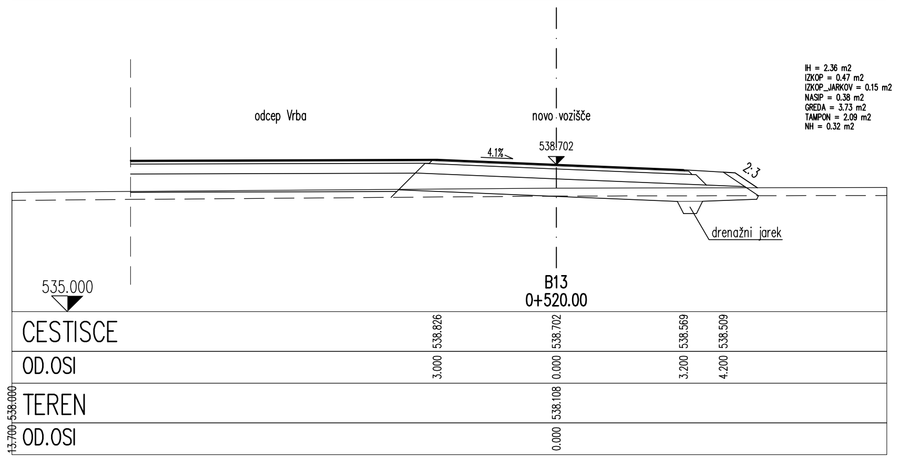

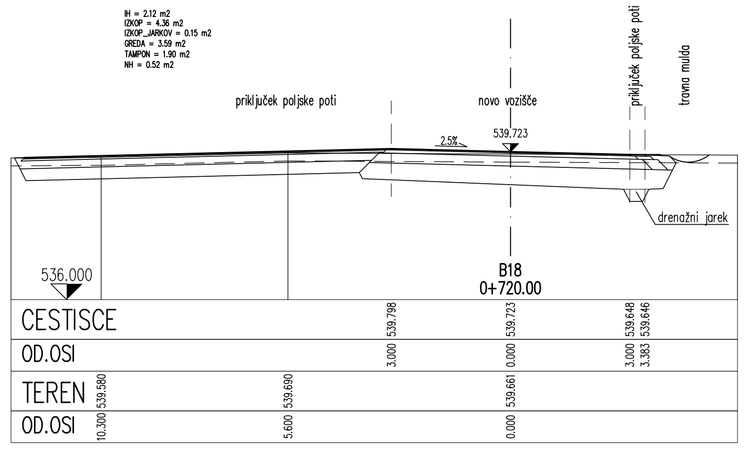

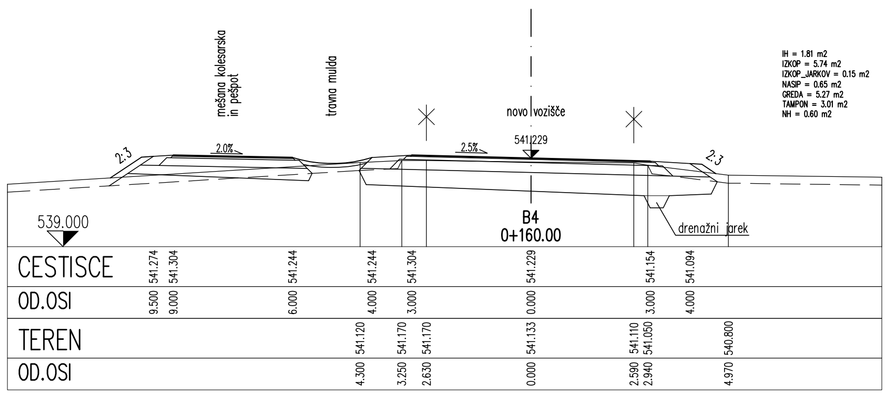

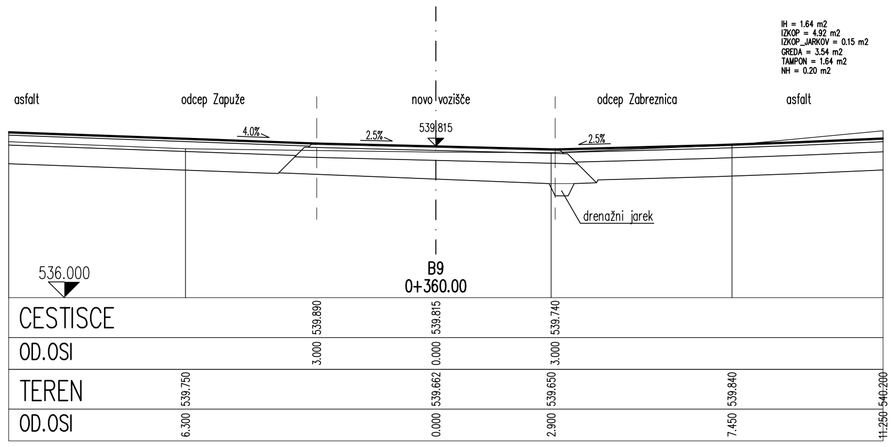

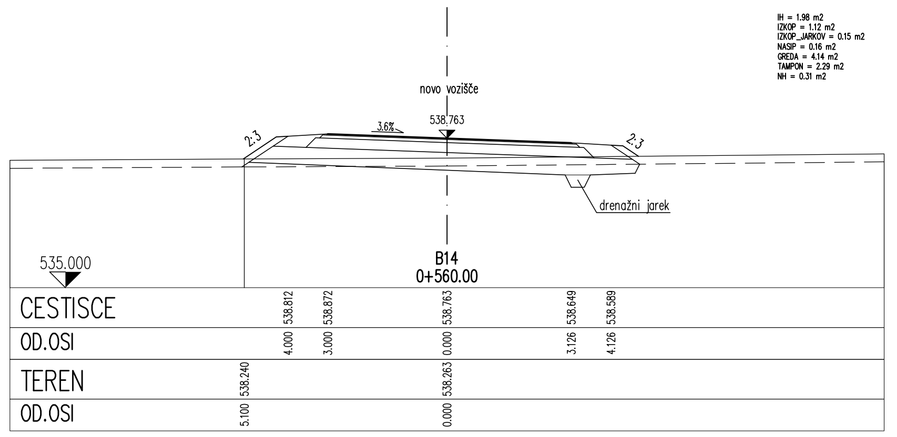

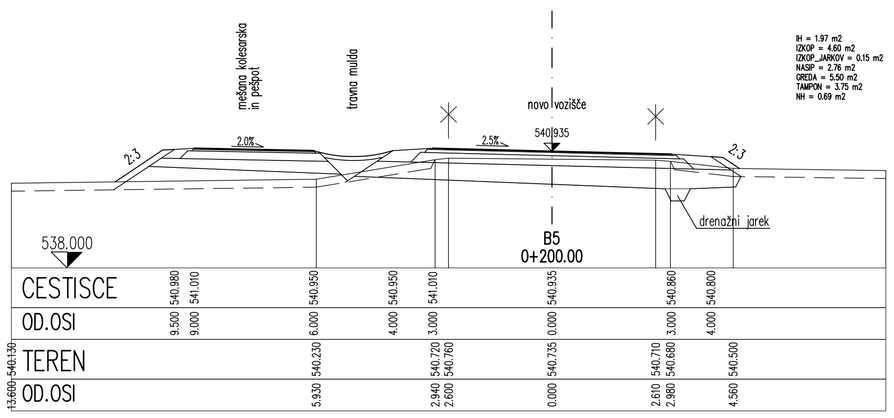

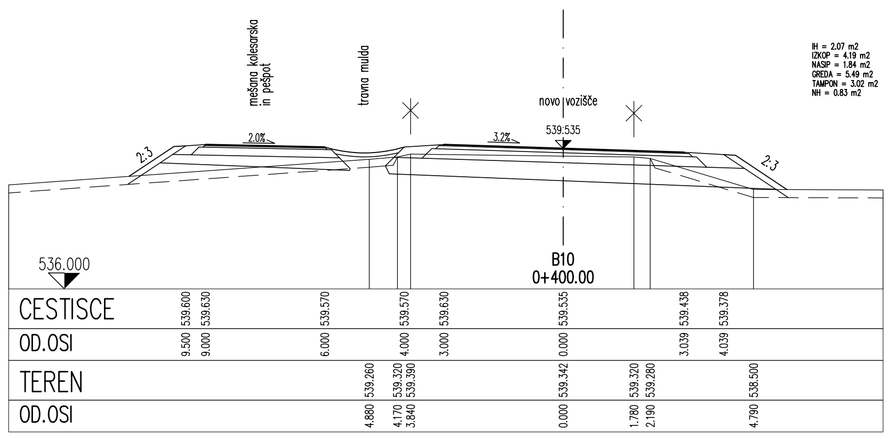

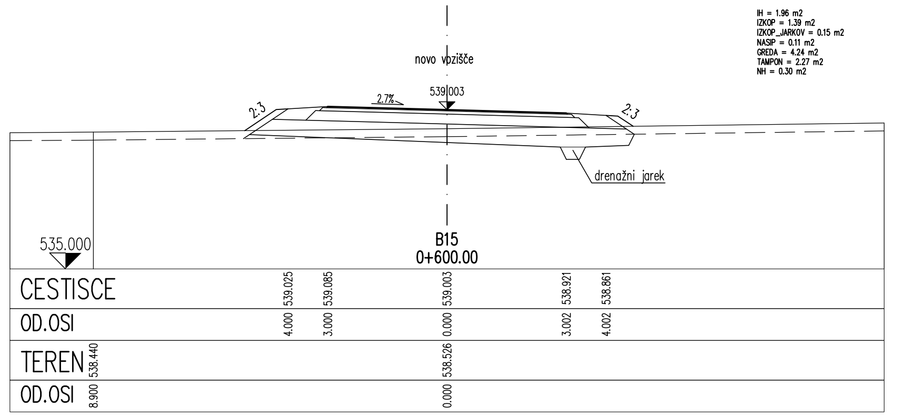

Investitor Občina Žirovnica Breznica 3 4274 Žirovnica	Objekt/lokacija Obvoznica Vrba (LC 150041)
Projektant CE DESIGN CIVIL ENGINEERING Senično 56, SI 4294 KRIŽE SLOVENIJA Tel. +386 (0)4 595 56 60 Fax +386 (0)4 595 76 23 Id. št. IZS 0341	Načrt NAČRT GRADBENIH KONSTRUKCIJ Risba PREČNI PROFILI B1–B18
	Vrsta projektne dokumentacije IDP — Merilo 1:100
Odg. vodja projekta Janez Žura, u.d.i.g. G-1443	Št. projekta P-270/12 — Št. načrta N-270/12-C Spremembe
Odg. projektant Janez Žura, u.d.i.g. G-1443	Datum risbe DECEMBER 2012 — Št. risbe G.7.1